Jánošíkove diery
2013

Obnova lavičiek a rebríkov
ideový projektový zámer

Zastrešuje: Občianské združenie DIERY, Terchová
Autor návrhu a projektu: Alojz Mucha - DEZA, Terchová
Spoluautori projektu: Ing. Emil Šustek - statik, Žilina
Konzultant: Mgr. Ladislav Hanuliak - Hotel Diery, Terchová
Róbert Hlaváč - Hotel Diery, Terchová

Terchová, február 2013

Sprievodná a technická správa.

Lokalita: Jánošíkove diery

Akcia: **Obnova lavičiek, rebríkov a vybudovanie oddychových zón.**

I. etapa

Ideový projektový zámer.

Iniciátor: Občianske združenie DIERY Terchová

Autor návrhu a projektu: Alojz Mucha – DEZA, Terchová

Spoluautori projektu: Ing. Emil Šustek – statik, Žilina

Konzultanti projektu : Mgr. Ladislav Hanuliak, Hotel Diery, Terchová

Róbert Hlaváč, Hotel Diery, Terchová

Február 2013, Terchová

SÚČASNÝ STAV

Časť chodníka , ktorú rieši tento projekt, je celoročne najfrekventovanejší úsek chodníkov v Jánošíkových dierach. Je známe širokej verejnosti, že táto časť chodníka nie je náročná na fyzickú kondíciu, čo dáva priestor všetkým vekovým kategóriám návštevníkov a turistov. Vzhľadom k tomu, že chodníky sú minimálne udržiavané a v poslednom období stúpa sezónna návštevnosť, dochádza k výraznému mechanickému rozrušovaniu povrchu terénu, vzniku eróznych javov. Chodníky sú čiastočne rozpadnuté alebo odplavené na väčšie - menšie fragmenty. Z dôvodu nevyhovujúceho chodníka sa turista logicky rozhoduje na prechod v ľahšom teréne a tu dochádza k tvorbe „divokých“ trás chodníka či už v letnom, alebo v zimnom období. Dochádza tak k ďalšiemu ohrozovaniu prírodného prostredia, ale aj samotného človeka - turistu. Oceľové konštrukcie terajších lavičiek sú v zimnom období pokryté vrstvou ušľapaného snehu a postupne sa menia na dlhodobo zľadovatené povrchy jednotlivých úsekov chodníka, ktoré sú pre návštevníkov nebezpečné . Niektoré lavičky v úžine pod Ostrvným sú osadené v nevhodných miestach, kde sa permanentne v zimnom období zosúvajú menšie či väčšie lavíny, následné tieto lavičky sú skryté pod veľkou vrstvou snehu a stavajú sa neprechodnými. V krátkej budúcnosti ponechanie tohto stavu bude spôsobovať permanentné problémy u návštevníkov Jánošíkových dier a v neposlednom rade aj v ochrane prírody.

Obrázok č. 1 - odplavený chodník, miesto navrhovaného objektu č. 11.

Obrázok č. 2 - odplavený chodník, miesto na začiatku navrhovaného objektu č.14

Obrázok č. 3 - zasypaná lavička zľadovateným snehom,

miesto na konci navrhovaného objektu č.14

CIEĽ PROJEKTU

Hlavný cieľom projektu revitalizácie vybraného úseku chodníka v dolnej časti Jánošíkových dier je usmernenie pohybu turistov, udržanie turistov na presne vymedzenej trase chodníka, zvýšiť bezpečnosť pohybu na chodníku a zároveň eliminovať negatívne dopady na prírodné prostredie. Tento projekt rieši časť chodníkov od križovatky chodníkov v Ostrvnom po východiskový bod pri objekte hotel Diery, Biely Potok. Podrobne viď. projektová dokumentácia výkres 01 Situácia - nový stav. Skúmaním jednotlivých úsekov tejto časti chodníka v priebehu troch rokov navrhujeme zmenu a presmerovanie trasy chodníka tak, aby sme sa vyhli miestam s pravidelným ohrozením niektorých úsekov chodníka, či už je to lavinózny terén, alebo nárazovo zvýšená hladina vody. Toto presmerovanie spočíva v presunutí trasy chodníka na opačnú stranu riečiska, alebo chodník umiestniť do miest, ktoré nie sú takto zaťažované. Viď ilustračná príloha.

Vybudovaním zdvihnutých lavičiek nad terénom s obojstranným zábradlím a realizáciou oddychových zón na prechodnosť jednotlivých úsekov v obojstrannej prevádzke sa výrazne zlepší prechod turistického chodníka , zníži sa nežiaduci stav erózie povrchu chodníka. Obojstranné zábradlie bráni vychádzaniu turistov do voľného terénu.

S presvedčením môžeme povedať, že budúca prevádzka chodníka bude lepšia vo všetkých smeroch. Tvrdíme to na základe spoznania takejto podobnej lokality v Rakúsku v časti **Pernegg-Mixnitz-Bärenschützklamm** ktorá takto funguje už dlhé roky. Konkrétne sa jedná o lokalitu „Bärenschutzklamm“ v preklade „Medvedia roklina“, k nahliadnutiu na internete.

www.baerenschuetzklamm.at

Obrázok č. 4 Bärenschützklamm - navštevný poriadok pri vstupe.

Pri návšteve tejto lokality v Rakúsku bolo poznať na okolitej prírode, že turisti neporušujú trasu chodníka z jedného dôvodu. Systém vyzdvihnutých lávok a obojstranné zábradlie nedáva možnosť turistov opustiť túto trasu. Táto trasa je najschodnejšia a ak sa nájde jednotlivec, ktorý poruší toto pravidlo, tak si sám vybral ťažšiu cestu, o čom sa po krátkej chôdzi riečiskom alebo neschodným terénom presvedčí a vráti sa napäť na začiatok chodníka. Čo je najdôležitejšie pripomenúť, všetka fauna a flóra za zábradlím na lavičkách pôsobí čisto, zdravo a panensky.

Obrázok č. 5 Bärenschützklamm - Drevená lavička nad terénom.

Obrázok č. 6 Bärenschützklamm - Drevený rebrík na teréne.

Projekt sa zameriava na výmenu pôvodných oceľových lavičiek podľa možnosti za celodrevené lavičky. Z estetického hľadiska, oceľové prvky budú použité len v minimálnej miere. Oceľové podperné konštrukcie budú minimalizované tak, aby hlavne spĺňali stanovené požiadavky statiky podľa súčasnej platnej technickej normy. Podperné oceľové konzoly v tvare T a podľa požiadavky aj v tvare H budú osadené do vybudovaných základových pätiek alebo do skalného podložia v okrajových zónach riečiska. Tieto oceľové podpery budú kotvené na oceľové kotvy s kotviacou stavebnou chémiou. Použitá stavebná chémia nebude mať nežiaduci dopad na prírodu a životné prostredie. Miesta osadenia jednotlivých podperných konštrukcií budú vyberané tak, aby čím najmenej bránili plynulému toku potoka, aby spĺňali požiadavky kladené na udržateľnosť nemenného technického stavu jednotlivých objektov a bezpečnosť budúcej prevádzky chodníka. V mieste úžiny pod križovatkou chodníkov v Ostrvnom budú použité podporné nosníky kotvené do oboch strán skalnej úžiny, alebo na základe prepočtov statiky konkrétneho miesta osadenia sa použijú aj priame oceľové konzoly čnejúce zo skalnej steny z podperou kotvené na oceľové kotvy. Na tieto podperné oceľové konštrukcie bude kotvený drevený pochôdzny rebrík vyrobený zo šiestich kusov vedľa seba kladených guliačov zo smrekového dreva s medzerou cca 20 - 30 mm a priečne pribíjaných pražcov z dubového dreva 50 x 60 mm v rozmedzí osovo á 450 mm. Na okrajové guliače bude kotvená oceľová konzola s možnosťou nastavenia sklonu stĺpika na oceľové pozinkované skrutky a do tejto konzoly bude namontované obojstranné drevené zábradlie. Drevené prvky, ktoré budú použité na drevené moduly lávok a ostatných objektov, budú dimenzované podľa konkrétnych podmienok skutkového stavu a statického posúdenia konštrukcií. Všetky drevené prvky budú ošetrené vákuovo-tlakovou impregnáciou dreva, ktorá zaručuje vysokú životnosť v najnáročnejších expozíciách. Drevené prvky sú priemyselne impregnované vo výrobe. Spôsob impregnácie "plného nasýtenia dreva" (t.j. podľa BETHELLA alebo podľa BRÉANTA, (STN 49 0600-1). Použitý je vodou riediteľný impregnačný prípravok Impralit KDS, neobsahuje ťažké kovy.

Obrázok č. 7 Bärenschützklamm - Drevená lavička na oceľovom nosníku zakotvenom do oboch strán skalnej úžiny

Obrázok č. 8 Bärenschützklamm - Drevená lavička na oceľovom nosníku zakotvenom do oboch strán skalnej úžiny, táto lávka sa nachádza cca 20 m nad terénom, v skalnej nike sa nachádza oddychová zóna.

Obrázok č. 8 Bärenschützklamm - Drevená lavička vystužená na oceľovom nosníku, miesta veľkých premostení, toto premostenie má dĺžku 8,50 m, dno potoka sa nachádza 6,00 m od pochôznej roviny.

NÁVRH RIEŠENIA

Riešenie súčasnej situácie, ktoré bude prínosom pre bezpečnosť návštevníkov a ochranu prírody, spočíva v rekonštrukcií chodníka za nasledovných podmienok a vybudovaní objektov podľa projektu, viď technický výkres 01 Situácia v mierke 1 : 1000.

Popis jednotlivých navrhovaných objektov:

1. **Objekt 1 – L1** celodrevená lavička : na tomto mieste sa nachádza stará oceľová lavička, dĺžka lavičky je cca 6,80 m. Je osadená v dosť veľkom sklone na rozpadnutej a vodou podmytej kamennej pätke. Tu je navrhnutá celodrevená lavička. Lavička bude umiestnená cca o 3,50 m vyššie po toku riečiska na voľne ložených kamenných blokoch mimo toku riečiska. Viď ilustračná príloha objekt č. 1.

2. **Objekt 2 – L2** celodrevená lavička : na tomto mieste sa nachádza stará oceľová lavička bez zábradlia, dĺžka lavičky je 7,00 m. Tu je navrhnutá celodrevená lavička. Lavička bude mať pôvodnú dĺžku, bude osadená na novobudovaných kamenných pätkách. Viď ilustračná príloha objekt č. 2.

3. **Objekt 3 – RPV1** regulácia povrchových vôd: na tomto mieste sa hlavne v jarnom a v dažďovom období tvorí veľké množstvo voľne tečúcej vody. Tu je navrhnuté vybudovať zbernú ryhu na sústredenie vody do jedného, a to najvhodnejšieho miesta. Tu bude osadená kanalizačná betónová rúra v priemere DN 300 mm pod úrovňou chodníka. Rúra bude vyústená na opačnú stranu chodníka do miestneho potoka. Dĺžka prestupu popod chodník činí cca 3,50 m. Viď ilustračná príloha objekt č. 3.

4. **Objekt 4 – CH1** chodník: na tomto mieste sa nachádza neupravený chodník prekonávajúci skalný prah vyčnievajúci z terénu. Tu je navrhnuté odstránenie skalného prahu na šírku cca 1,00 m a dĺžku cca 4,50 m v hrúbke skalného masívu cca 0,5 m. Na ľavú stranu chodníka v smere trasy dole bude osadené drevené zábradlie v dĺžke 25,00 m priamo do terénu, alebo do oceľových konzol osadených do skalného podložia na oceľové kotvy. Viď ilustračná príloha objekt č. 4.

5. **Objekt 5 – RPV2** regulácia povrchových vôd: na tomto mieste sa nachádza prameň vody, ktorý sa v suchých obdobiach roka stráca. Tu je navrhnuté realizovať na pravej strane chodníka v smere trasy hore sústreďujúcu ryhu v teréne v tvare V zaústenú do kamennej odrážky vedenej pod povrchom chodníka. Použitie materiálu je navrhnuté z miestnych zdrojov - riečne kamenné bloky prekryté kamennými platňami o hrúbke cca 6 – 8 cm. Kamenné platne sú osadené do jednej roviny s povrchom priebežného povrchu chodníka. Viď ilustračná príloha objekt č. 5.

6. **Objekt 6 – studnička OZ1** nadstavba nad studničku a oddychová zóna: na tomto mieste sa nachádza stály prameň vody s vlastnosťami teplického typu, ktorý v zimnom období nezamŕza. Tu je navrhnuté nasledovné riešenie. Vyčistiť vysekanú jímku vody v skale, upraviť výtok pramenitej vody do jímky. Nad jímkou je navrhnutá drevená nadstavba. Drevená nadstavba studničky bude brániť znečisťovaniu prameňa lístím a zosuvom pôdy po skalnej šikmine, kde sa jímka nachádza. Pri studničke je navrhnutá oddychová zóna vybavená drevnou lavičkou. Viď ilustračná príloha objekt č. 6.

7. **Objekt 7 – RPV3** regulácia povrchových vôd: na tomto mieste sa nachádza výtok vody z jímky a je zvedený voľne po povrchu skaly pod jímkou na povrch chodníka. Tu je navrhnuté realizovať kamennú odrážku na odvedenie vody pod povrchom chodníka. Odrážka vody bude vedená najkratšou trasou priamo do miestneho potoka. Viď ilustračná príloha objekt č. 6.

8. **Objekt 8 – RPV4** regulácia povrchových vôd: na tomto mieste sa celoročne nachádza zaťažovanie chodníka voľne tečúcou vodou v dĺžke cca 35,00 m. Vľavo nad chodníkom v smere trasy dole sa nachádzajú mokrade, priesak vody z mokradí spôsobuje odplavovanie povrchu chodníka. Tu je navrhnuté realizovať zbernú súbežnú ryhu s chodníkom o hĺbke min 50 cm na sústredenie vody minimálne do dvoch miest a následne bude sústredená voda odvedená kanalizačnou betónovou rúrou o priemere DN 300 mm pod úrovňou chodníka do miestneho potoka. Dĺžka prestupu popod chodník činí 2 x cca 5,50 m. Viď ilustračná príloha objekt č. 8.

9. **Objekt 9 – RPV5** regulácia povrchových vôd: na tomto mieste sa nachádza trvalý potôčik, v letnom období sa skoro stráca. Tu je navrhnuté osadenie kanalizačnej, betónovej rúry v priemere DN 300 mm pod úrovňou chodníka. Vyústená bude do miestneho potoka. Dĺžka prestupu popod chodník činí cca 6,50 m. Viď ilustračná príloha objekt č. 9.

10. **Objekt 10 – L3** celodrevená lavička : na tomto mieste sa nachádza pôvodná oceľová lavička o dĺžke 5,20 m bez zábradlia. Lavička je osadená na pätkách z kamenných blokov voľne ložených v teréne, ktoré sú votknuté do svahov riečiska o výške cca 1,20 m. Tu je navrhnutá celodrevená lavička s obojstranným zábradlím . Lavička bude zakotvená do pôvodných zrekonštruovaných pätiek . Viď ilustračná príloha objekt č. 10.

11. **Objekt 11 – L4** celodrevený súbor lavičiek : na tomto mieste sa nachádza vodou odplavený chodník, ktorý je v zimnom období nefunkčný a turisti túto časť obchádzajú po lese vľavo nad chodníkom v smere trasy hore. Tu je navrhnutý súbor celodrevených lavičiek v celkovej dĺžke 43,00 m so zábradlím na jednej strane od riečiska. Drevené konštrukcie lávok budú osadené na novobudovaných základových pätkách s oceľovými podperami o výške minimálne 1,20 m nad hladinou riečiska. Miesta pätiek a podporných konštrukcií sa budú nachádzať v okrajových zónach koryta potoka tak, aby netvorili prekážku v toku vody. V smere toku vody tieto oceľové konzoly budú chránené voľne loženými kamennými blokmi z miestneho zdroja v riečisku. Viď ilustračná príloha objekt č. 11.

12. **Objekt 12 – CH2** chodník : na tomto mieste sa nachádza mierne klopená kamenná plošina, ktorá tvorí kamenný prah potoka s vodopádom. V zimnom období sa na tomto mieste tvorí súvislá vrstva ľadu a turisti túto trasu obchádzajú po rozpadnutom chodníku vľavo v smere trasy hore. Vzhľadom na to, že na tomto mieste sa chodník rozdvojuje, je potrebné určiť vhodnejšiu trasu, ktorá sa zachová. Potom bude navrhnutý spôsob realizácie. V letnom období sa používa trasa po skalnej plošine popri vodopáde, v zimnom období toto miesto býva zľadovatené a vtedy sa obchádza po divokom chodníku vľavo v smere trasy hore.

13. **Objekt 13 – OZ2** oddychová zóna : na tomto mieste sa nachádza kamenný blok s lavičkou. Tu je navrhnutá oddychová zóna vybavená dvoma lavičkami na sedenie, jedna bude vľavo od chodníka v smere trasy hore a druhá bude na pôvodnom mieste predošlej lavičky na sedenie pri kamennom bloku.

14. **Objekt 14 – L6** celodrevený súbor lavičiek : v tomto úseku chodníka sa profil terénu zužuje , tvorí ústie úžiny pod Ostrvným. Pôvodný chodník je vedený po teréne so strmým skalným podložím. V miestach, kde sa skalné podložie nenachádza, dochádza k zosuvom chodníka a následnému odplaveniu zeminy. Tu je navrhnuté presmerovanie chodníka z dôvodov lavinózneho terénu, tvorby ľadovcových blokov a zľadovatených šikmín. Návrh rieši ucelený súbor lavičiek o dĺžke 84,00 m s obojstranným zábradlím. Každých 20 m je vytvorené rozšírenie lavičky na obídenie sa turistov idúcich v protismere. Lavičky sú vyzdvihnuté nad terén tak, aby sklon lavičiek vyhovoval plynulej chôdzi v oboch smeroch. Viď ilustračná príloha objekt č. 14.

15. **Objekt 15 – OZ3** oddychová zóna : na tomto mieste sa nachádza skalný útvar – jaskyňa, ktorá v zimnom období tvorí ľadovú niku. Z dôvodu tvorby ľadu pod skalným útvarom je navrhnuté realizovať oddychovú zónu, plošinu z drevených palisád pre cca 5 až 8 osôb a realizovať odbočku z lavičky objekt č. 14.

16. **Objekt 16 – OZ4** oddychová zóna : na tomto mieste sa nachádza miesto čiastočne kryté pred nepriaznivými poveternostnými podmienkami a tu sa dostávame sklonom lavičiek súboru L6 na rastlý terén. Tu je navrhnutá oddychová zóna vybavená dvoma lavičkami na sedenie pre cca 8 až 10 osôb.

17. **Objekt 17 – L6** celodrevený súbor lavičiek : na tomto mieste sa nachádza povestná úžina Jánošíkových dier s kamenným chodníkom vpravo cca 40 cm nad hladinou potoka o šírke 60 cm. Tento chodník ústi na oceľovú lavičku v mieste najmenšej šírky úžiny a lavička končí na skalnom prahu potoka na križovatke chodníkov v Ostrvnom. Tu je navrhnutý súbor celodrevených lavičiek s obojstranným zábradlím o dĺžke 64,00 m. Celodrevené lavičky budú kotvené do oceľových nosníkov a vysunutých konzol s podperou kotvených do stien skaly v úžine. V tejto časti je potrebné dbať na správne umiestnenie oceľových nosných prvkov, aby v miestach, kde sa pravidelne tvoria ľadovcové bloky lavičky neboli poškodzované zosuvom ľadovcových blokov. Taktiež na tomto súbore lávok je potrebné budovať rozšírenia lavičky cca á 20,00 m na obchádzanie sa turistov idúcich v protismere.

18. **Objekt 18 – OZ4** oddychová zóna : na tomto mieste sa nachádza križovatka chodníkov a sútok dvoch potokov. Tu je navrhnutá oddychová zóna vybavená lavičkami pre cca 15 osôb. Je veľa turistov, ktorí tu oddychujú a potom sa vracajú naspäť k východiskovému bodu pri hoteli Diery. Viď ilustračná príloha objekt č. 18.

Vypracoval: Alojz Mucha

Legenda :

- Východiskový bod marenia s označením vzdialenosti z bodu 0.
- Priebežný bod marenia á 25 m.
- Navrhovaný objekt, drevená lavička, samostatná.
- Navrhovaný objekt, súbor drevených lavičiek, obojsmerných.

KONTROLNÁ MIERKA 1 : 1000

100 m

Akcia : OBNOVA LAVIČIEK A REBRÍKOV		
Lokalita: JÁNOŠÍKOVE DIERY - TERCHOVÁ		
Obsah : SITUÁCIA	Autor: Alojz Mucha - DEZA	
	Stupeň : ŠTÚDIA	
Inkátor: OBČIANSKE ZDRUŽENIE DIERY TERCHOVÁ	Dátum : 8 2013	výkres č. : 01
	Mierka : 1 : 1000	6 x A4
Profesia : ARCHITEKTÚRA		

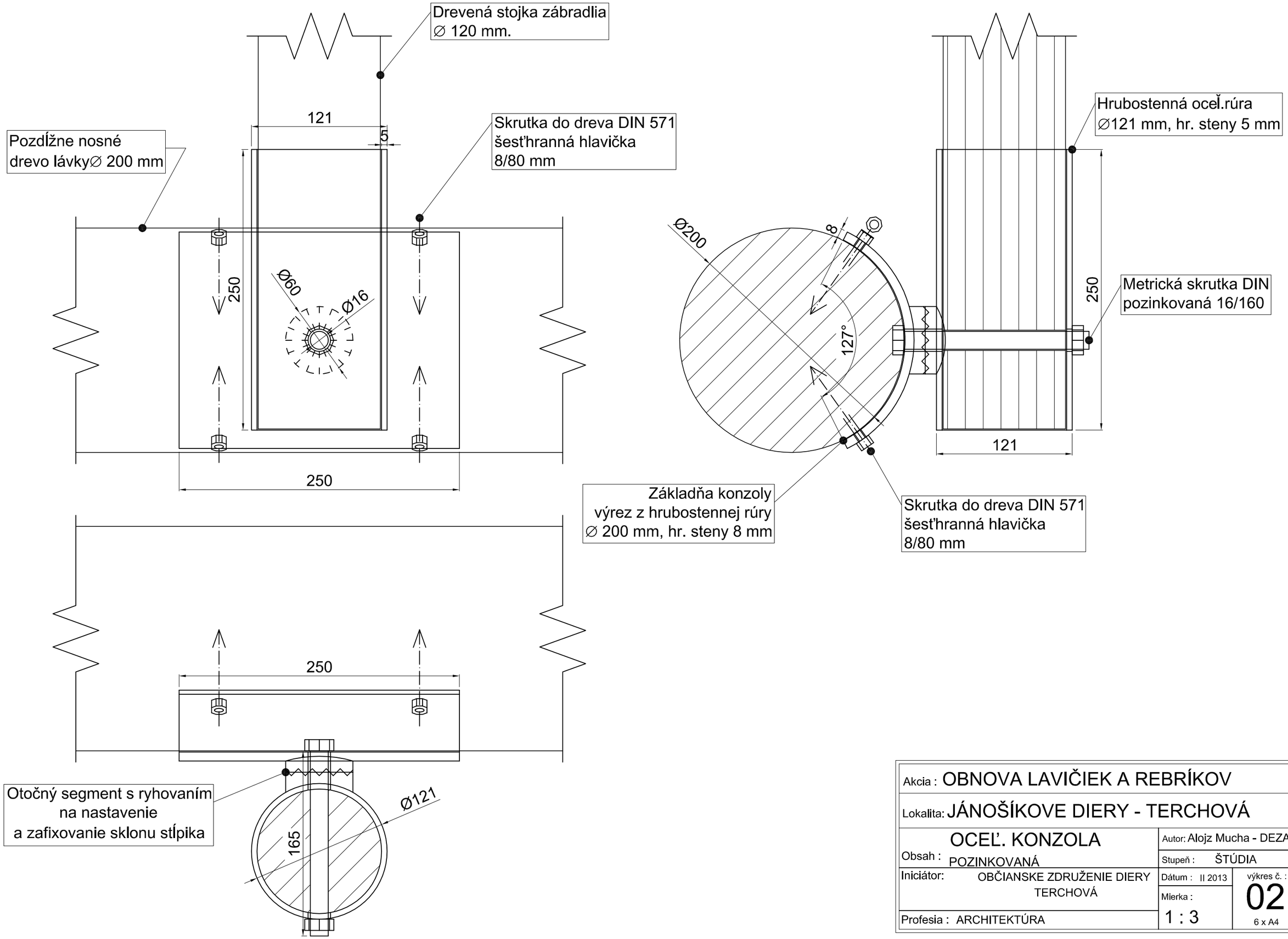

Akcia : OBNOVA LAVIČIEK A REBRÍKOV		
Lokalita: JÁNOŠÍKOVE DIERY - TERCHOVÁ		
Obsah : OCEĽ. KONZOLA POZINKOVANÁ	Autor: Alojz Mucha - DEZA	
	Stupeň : ŠTÚDIA	
Iniciátor: OBČIANSKE ZDRUŽENIE DIERY TERCHOVÁ	Dátum : II 2013	výkres č. : 02
	Mierka : 1 : 3	6 x A4
Profesia : ARCHITEKTÚRA		

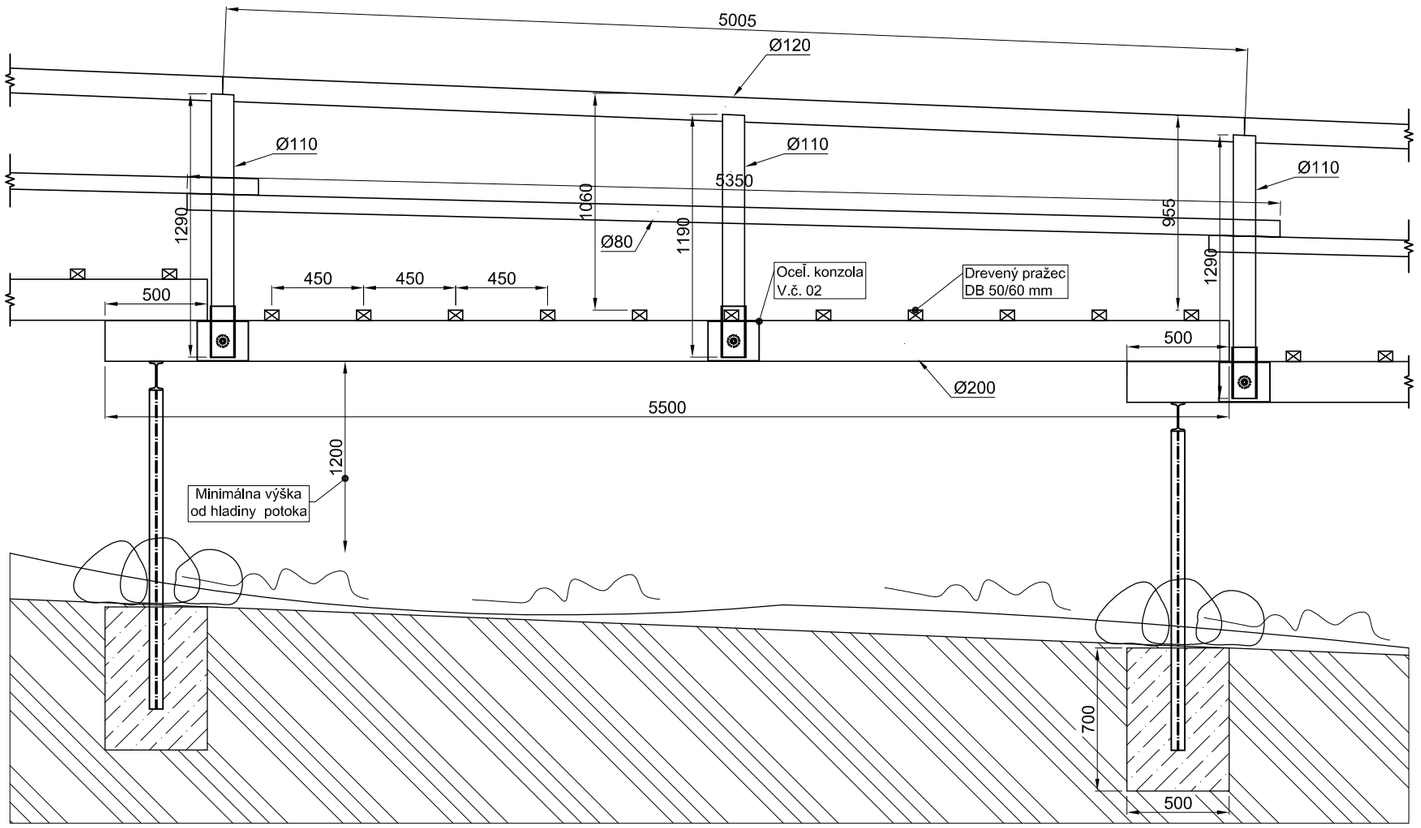

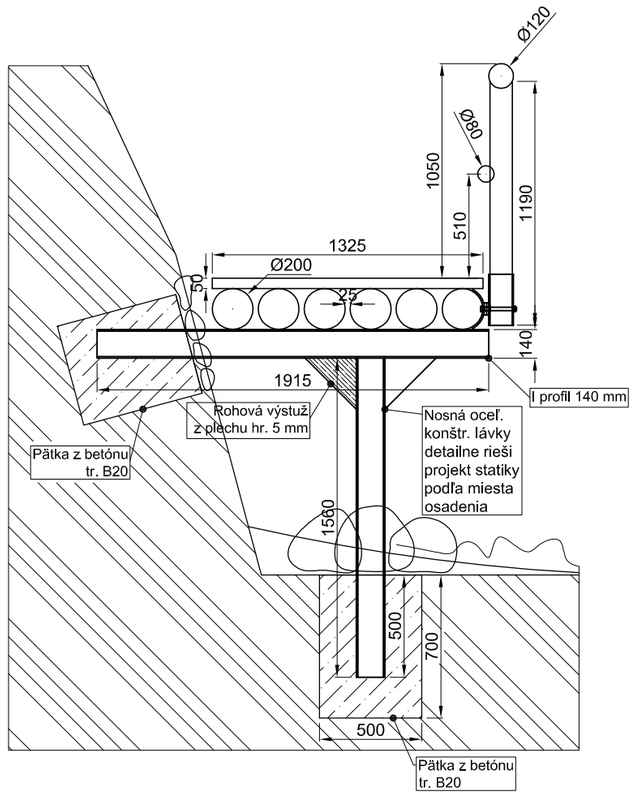

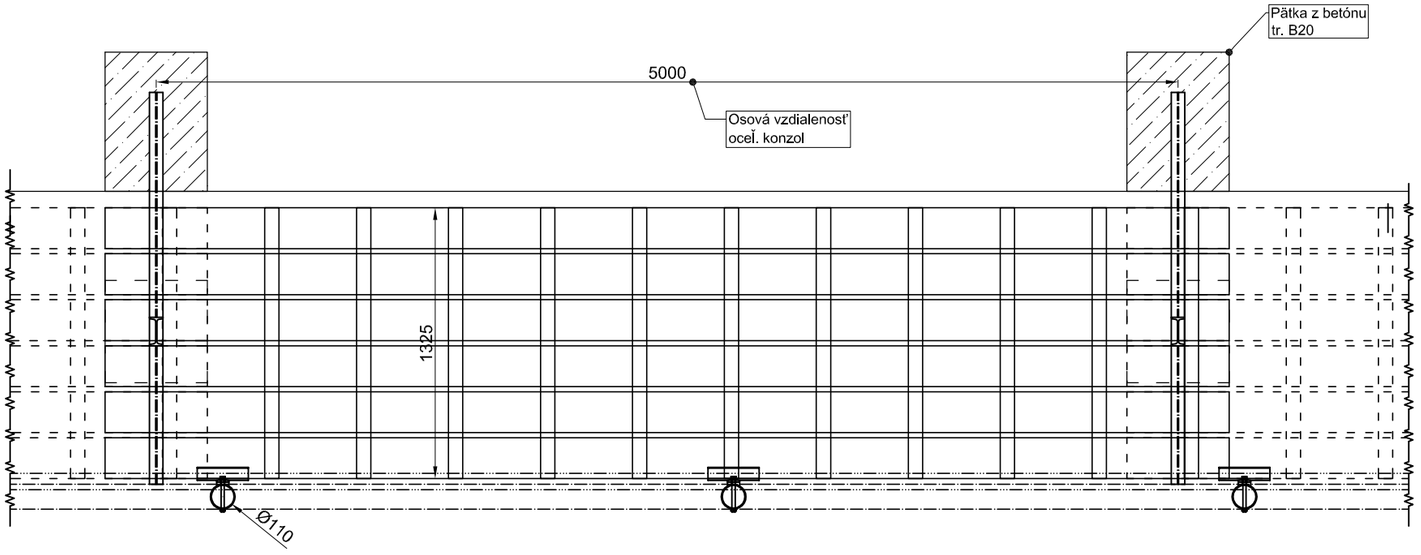

Akcia : OBNOVA LAVIČIEK A REBRÍKOV		
Lokalita: JÁNOŠÍKOVE DIERY - TERCHOVÁ		
Obsah : MODUL LAVIČKY dl. 5.00 m	Autor: Alojz Mucha - DEZA	
	Stupeň : ŠTÚDIA	
Iniciátor: OBČIANSKE ZDRUŽENIE DIERY TERCHOVÁ	Dátum : II 2013	výkres č. : 03
	Mierka : 1 : 30	1 x A3
Profesia : ARCHITEKTÚRA		

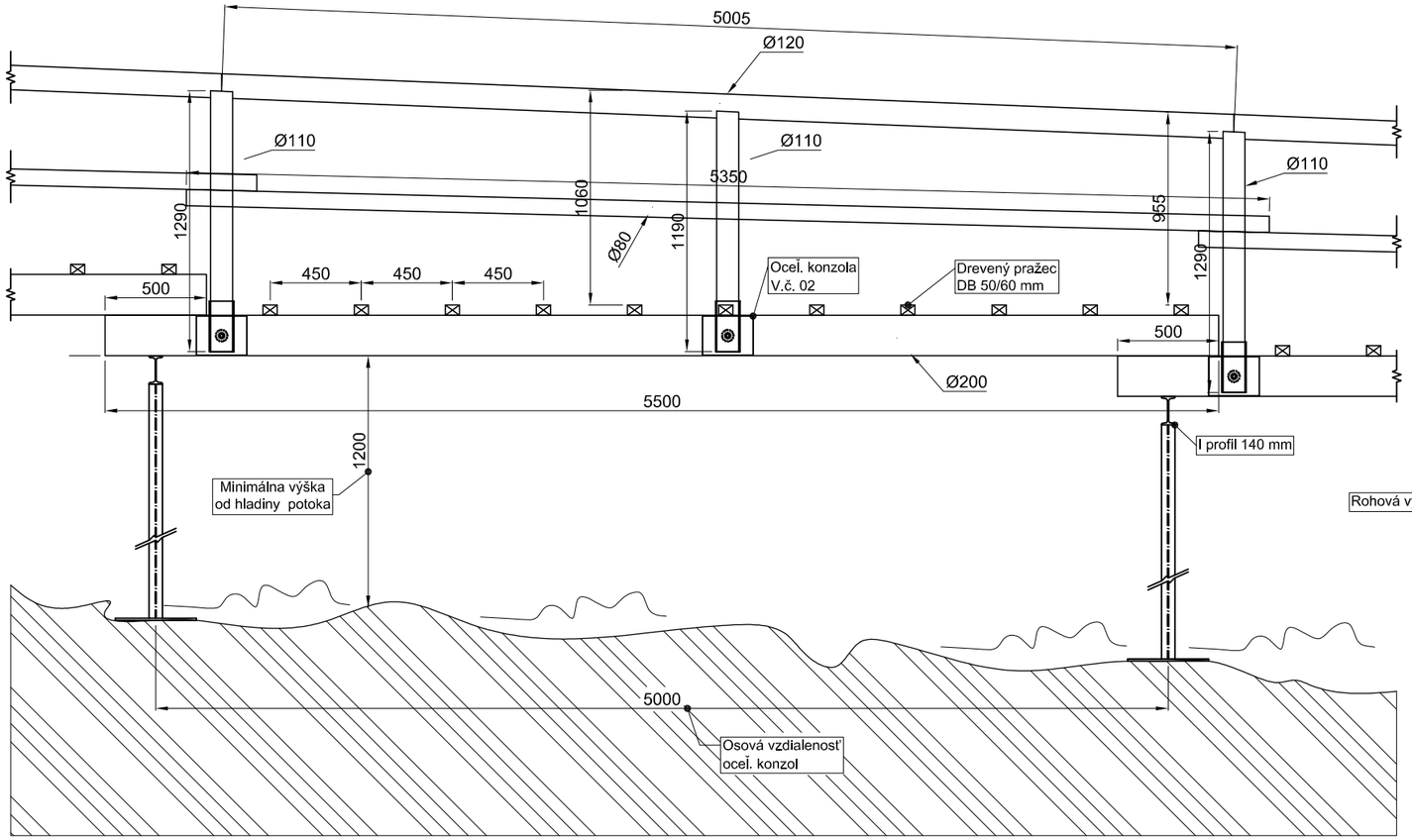

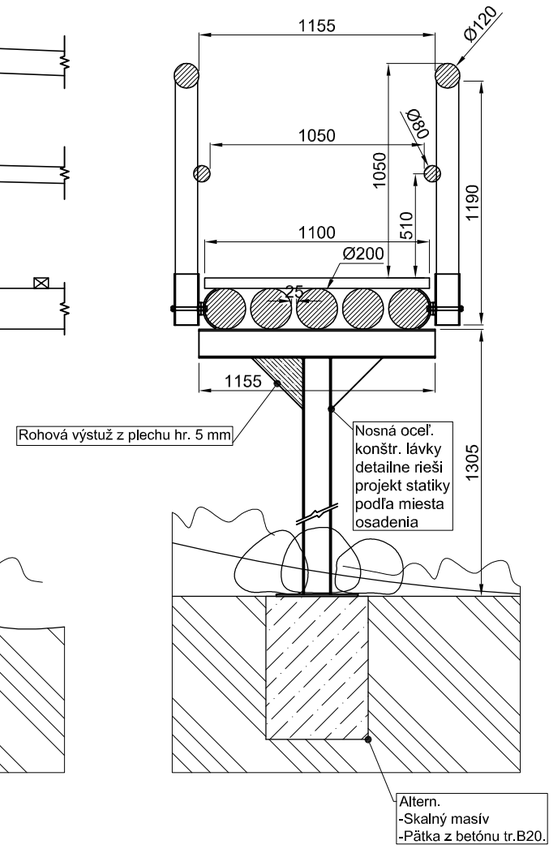

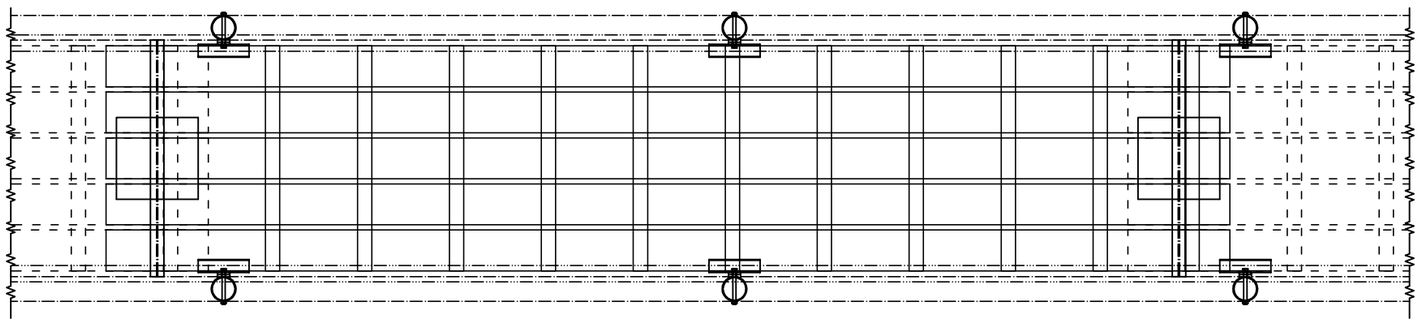

Akcia : OBNOVA LAVIČIEK A REBRÍKOV		
Lokalita: JÁNOŠÍKOVE DIERY - TERCHOVÁ		
Obsah : MODUL LAVIČKY	Autor: Alojz Mucha - DEZA	
	Stupeň : ŠTÚDIA	
Iniciátor: OBČIANSKE ZDRUŽENIE DIERY TERCHOVÁ	Dátum : II 2013	výkres č. : 04
	Mierka : 1 : 30	1 x A3
Profesia : ARCHITEKTÚRA		

pohľad z boku

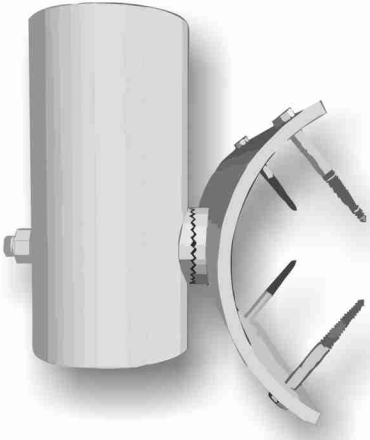

šikmý pohľad zadný

šikmý pohľad predný

pohľad z vrchu

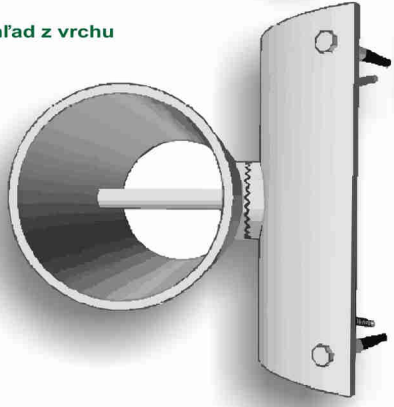

šikmý pohľad spodný

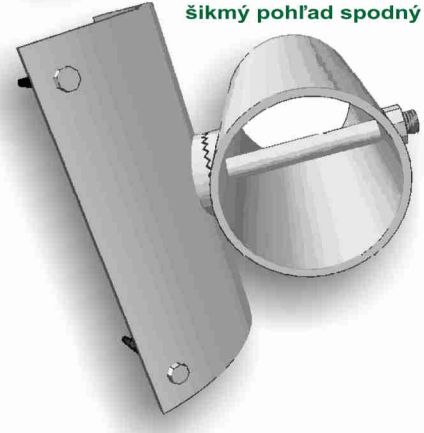

JANOŠÍKOVE DIERY

Príloha výkres 02:

Oceľová konzola na drevený stĺpik

Obnova lavičiek a rebríkov

ideový projektový zámer, február 2013

Autor návrhu : **Alojz Mucha - DEZA**

šikmý pohľad vrchný

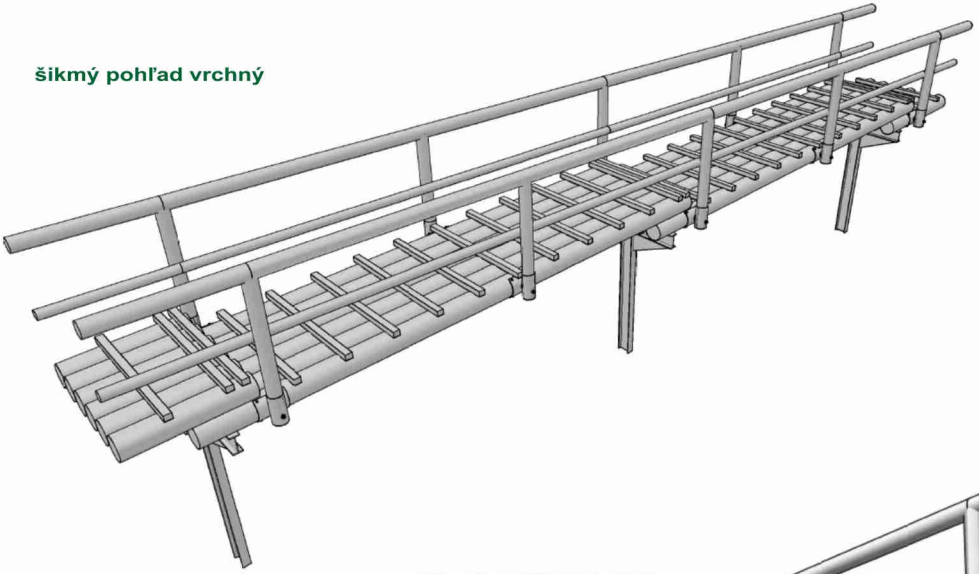

šikmý pohľad spodný

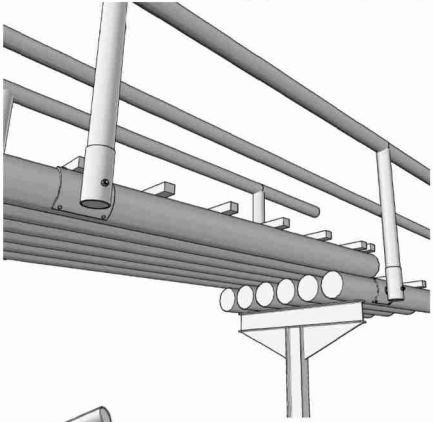

pohľad z predu

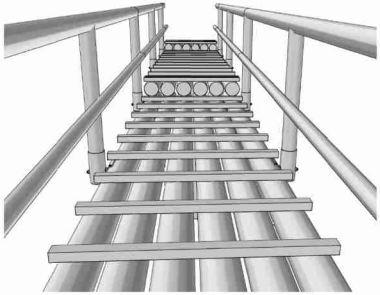

šikmý pohľad spodný

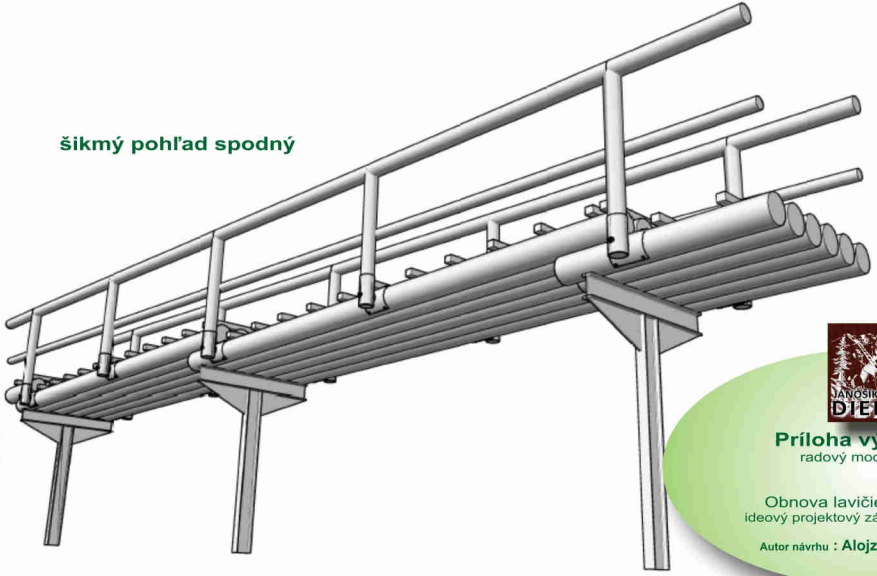

JÁNOŠÍKOVE DIERY

Príloha výkres 04:
radový modul lavičky

Obnova lavičiek a rebríkov
ideový projektový zámer, február 2013

Autor návrhu : **Alojz Mucha - DEZA**

JÁNOŠÍKOVE DIERY

Objekt č. 1 lavička č.1

skutkový stav, pohľad v smere trasy dole

Obnova lavičiek a rebríkov

ideový projektový zámer, február 2013

Objekt č. 1: Drevená lavička č.1

pohľad v smere trasy dole

Obnova lavičiek a rebríkov

ideový projektový zámer, február 2013

Autor návrhu : **Alojz Mucha - DEZA**

JÁNOŠÍKOVE DIERY

Objekt č. 2 lavička č.2

skutkový stav, pohľad v smere trasy dole

Obnova lavičiek a rebríkov

ideový projektový zámer, február 2013

Objekt č. 2: Drevená lavička č.2

pohľad v smere trasy dole

Obnova lavičiek a rebríkov

ideový projektový zámer, február 2013

Autor návrhu : **Alojz Mucha - DEZA**

Objekt č. 3: Regulácia povrchových vôd č. 1

pohľad v smere trasy dole

Obnova lavičiek a rebríkov

ideový projektový zámer, február 2013

Autor návrhu : **Alojz Mucha - DEZA**

JÁNOŠÍKOVE DIERY

Objekt č. 4 chodník

skutkový stav, pohľad v smere trasy dole

Obnova lavičiek a rebríkov

ideový projektový zámer, február 2013

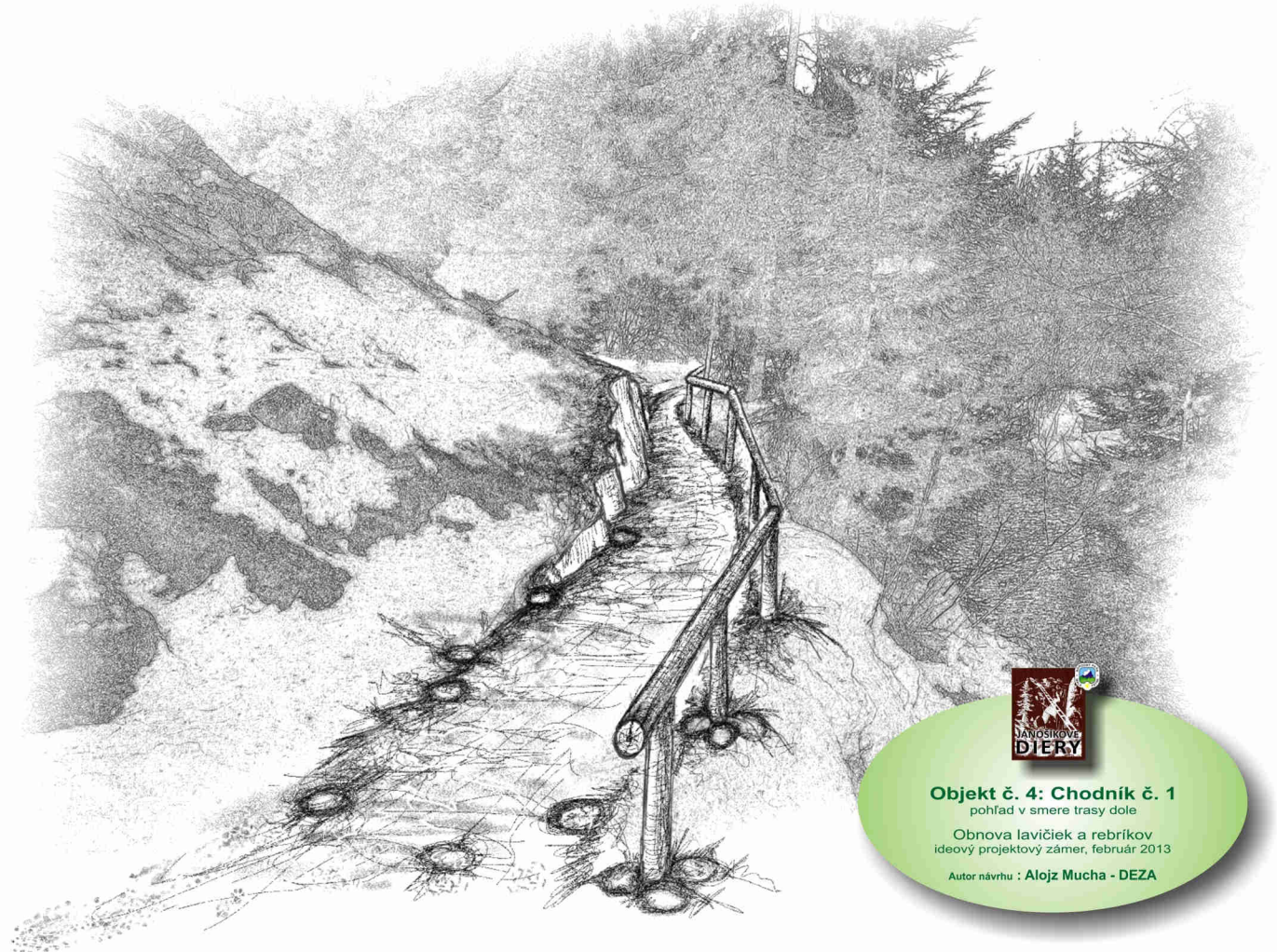

JANOŠÍKOVE DIERY

Objekt č. 4: Chodník č. 1

pohľad v smere trasy dole

Obnova lavičiek a rebríkov

ideový projektový zámer, február 2013

Autor návrhu : **Alojz Mucha - DEZA**

JÁNOŠÍKOVE DIERY

Objekt č. 5 reg. povrch. vôd

skutkový stav, pohľad v smere trasy dole

Obnova lavičiek a rebríkov

ideový projektový zámer, február 2013

Objekt č. 5: Regulácia povrchových vôd č. 2

pohľad v smere trasy hore

Obnova lavičiek a rebríkov

ideový projektový zámer, február 2013

Autor návrhu : **Alojz Mucha - DEZA**

JÁNOŠÍKOVE DIERY

Objekt č. 6 studnička

skutkový stav

Obnova lavičiek a rebríkov

ideový projektový zámer, február 2013

Alternatíva: **A: kamenný základ - drevo**

Alternatíva: **B: celodrevená**

JANOŠÍKOVE DIERY

Objekt č. 6: Nadstavba na studničku s oddychovou zónou

pohľad v smere trasy dole

Obnova lavičiek a rebríkov

ideový projektový zámer, február 2013

Autor návrhu : **Alojz Mucha - DEZA**

Objekt č. 8: Regulácia povrchových vôd č. 4

pohľad v smere trasy dole

Obnova lavičiek a rebríkov

ideový projektový zámer, február 2013

Autor návrhu : **Alojz Mucha - DEZA**

JANOŠÍKOVE DIERY

Objekt č. 9: Regulácia povrchových vôd č. 5

pohľad v smere trasy dole

Obnova lavičiek a rebríkov

ideový projektový zámer, február 2013

Autor návrhu : **Alojz Mucha - DEZA**

JÁNOŠÍKOVE DIERY

Objekt č. 10 lavička

skutkový stav, pohľad v smere trasy hore

Obnova lavičiek a rebríkov

ideový projektový zámer, február 2013

JÁNOŠÍKOVE DIERY

Objekt č. 10: Drevená lavička č. 3

pohľad v smere trasy hore

Obnova lavičiek a rebríkov

ideový projektový zámer, február 2013

Autor návrhu : **Alojz Mucha - DEZA**

JÁNOŠÍKOVE DIERY

Objekt č.11: odplavený chodník

skutkový stav,

Obnova lavičiek a rebríkov

ideový projektový zámer, február 2013

JÁNOŠÍKOVE DIERY

Objekt č. 11: Súbor drevených lavičiek č. 4

pohľad v smere trasy hore

Obnova lavičiek a rebríkov

ideový projektový zámer, február 2013

Autor návrhu : **Alojz Mucha - DEZA**

JÁNOŠÍKOVE DIERY

Objekt č.12: chodník na prahovom vodopáde

skutkový stav,

Obnova lavičiek a rebríkov

ideový projektový zámer, február 2013

JÁNOŠÍKOVE DIERY

Objekt č.13: oddychová zóna

skutkový stav,

Obnova lavičiek a rebríkov

ideový projektový zámer, február 2013

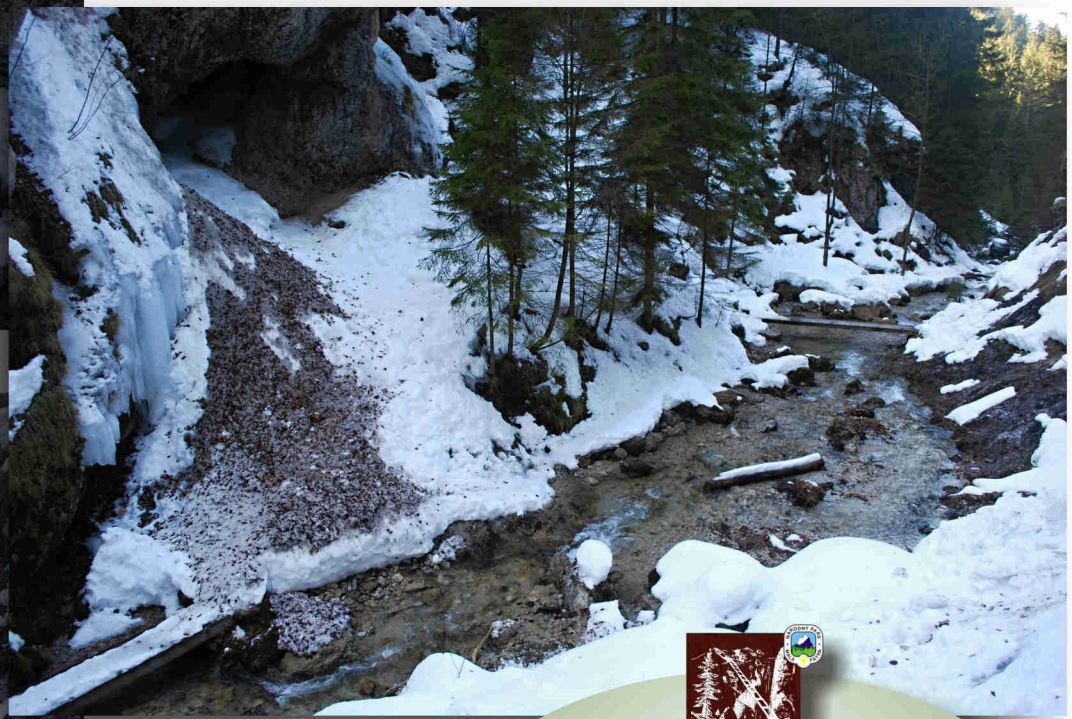

JÁNOŠÍKOVE DIERY

Objekt č.14: chodník

skutkový stav,

Obnova lavičiek a rebríkov

ideový projektový zámer, február 2013

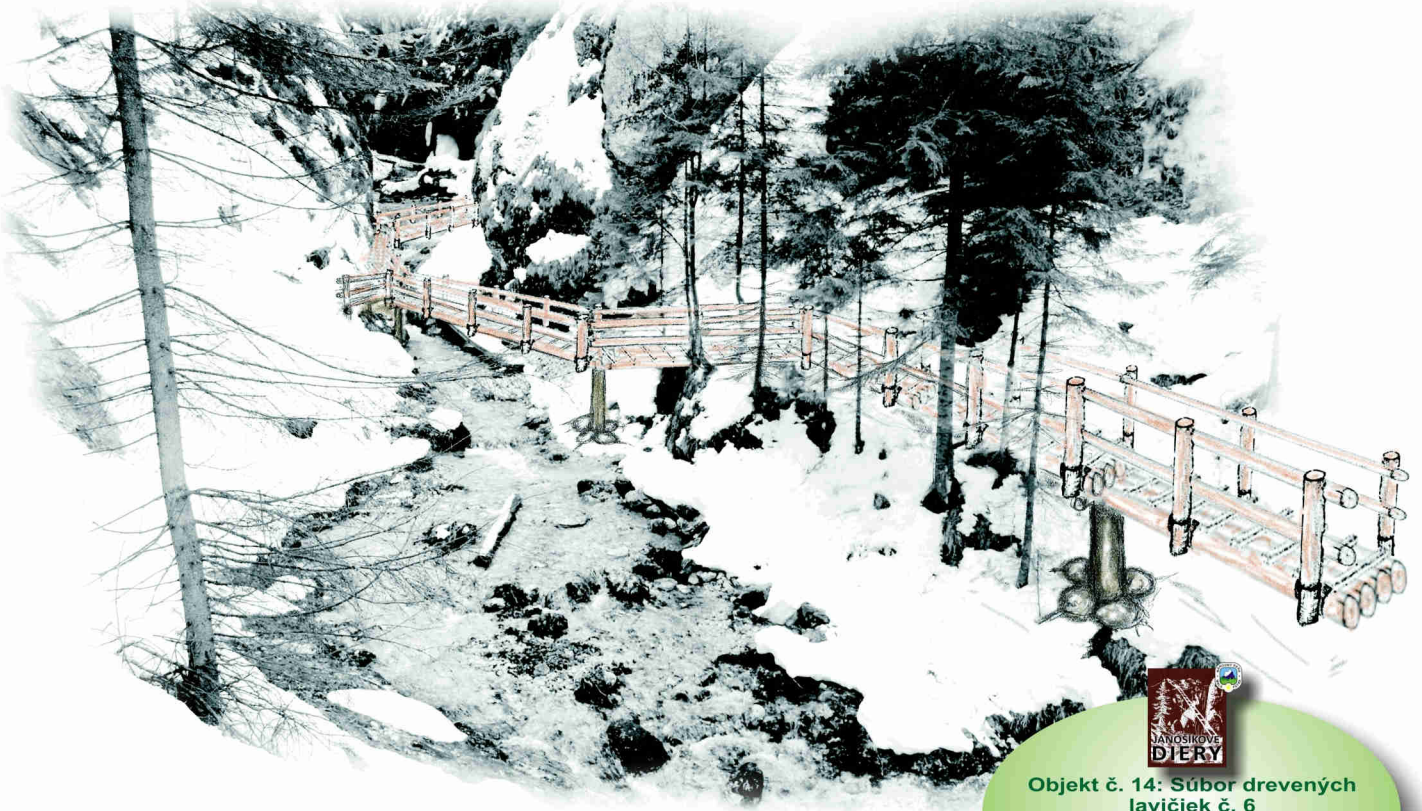

JÁNOSÍKOVE DIERY

Objekt č. 14: Súbor drevených lavičiek č. 6

pohľad v smere trasy hore

Obnova lavičiek a rebríkov

ideový projektový zámer, február 2013

Autor návrhu : **Alojz Mucha - DEZA**

JANOŠÍKOVE DIERY

Objekt č. 14: Súbor drevených lavičiek č. 6

pohľad v smere trasy dole

Obnova lavičiek a rebríkov

ideový projektový zámer, február 2013

Autor návrhu : **Alojz Mucha - DEZA**

JANOŠÍKOVE DIERY

Objekt č.15: oddychová zóna

skutkový stav,

Obnova lavičiek a rebríkov

ideový projektový zámer, február 2013

JANOSÍKOVE DIERY

Objekt č.16: oddychová zóna

skutkový stav a nvrhovaný stav

Obnova lavičiek a rebríkov

ideový projektový zámer, február 2013

JÁNOŠÍKOVE DIERY

Objekt č.16: oddychová zóna

skutkový stav a nvrhovaný stav
pohľad v smere trasy dole

Obnova lavičiek a rebríkov

ideový projektový zámer, február 2013

JANOŠÍKOVE DIERY

Objekt č.17: súbor lavičiek

skutkový stav a nvrhovaný stav
pohľad v smere trasy dole

Obnova lavičiek a rebríkov
ideový projektový zámer, február 2013

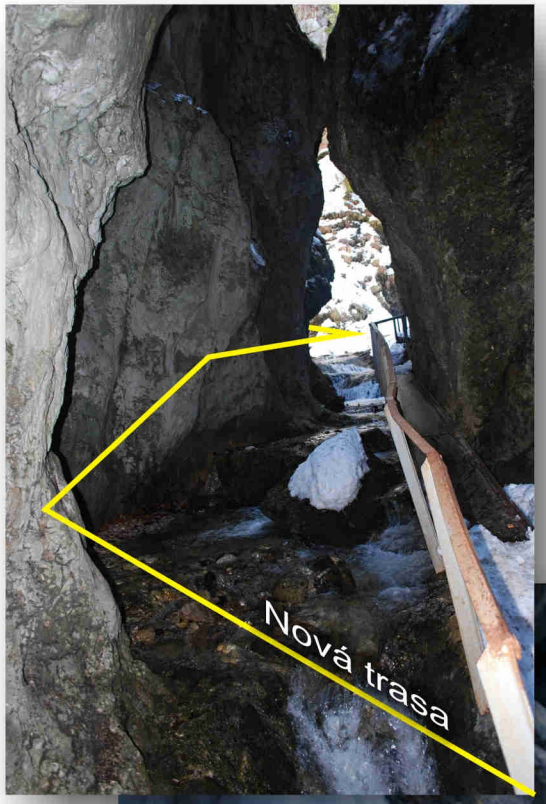

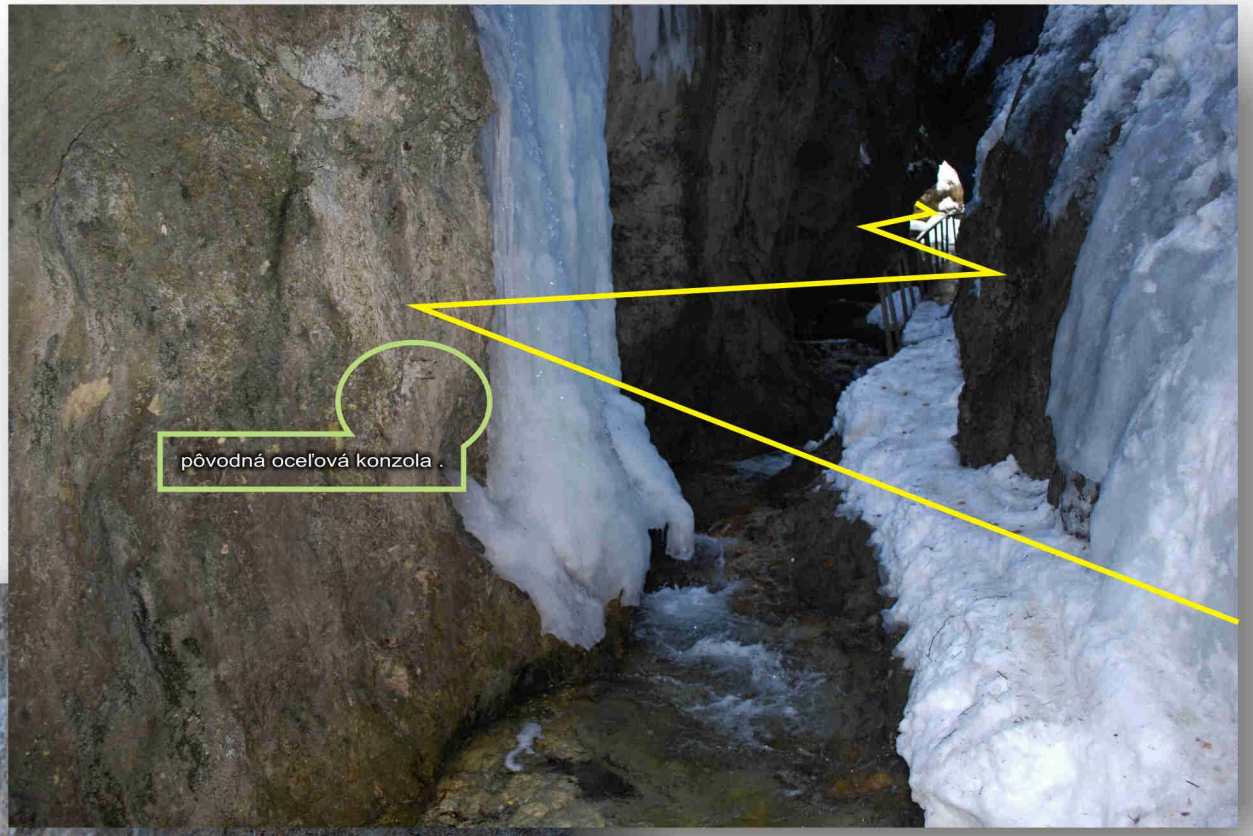

JÁNOŠÍKOVE DIERY

Objekt č.17: súbor lavičiek

skutkový stav a nvrhovaný stav
pohľad v smere trasy hore

Obnova lavičiek a rebríkov
ideový projektový zámer, február 2013

JANOŠÍKOVE DIERY

Objekt č.17: súbor lavičiek

skutkový stav a nvrhovaný stav
pohľad v smere trasy dole

Obnova lavičiek a rebríkov
ideový projektový zámer, február 2013

JANOŠÍKOVE DIERY

Objekt č.18: oddychová zóna

skutkový stav

pohľad v smere trasy dole

Obnova lavičiek a rebríkov

ideový projektový zámer, február 2013

JANOSÍKOVE DIERY

Objekt č. 18: Oddychová zóna č. 5

pohľad v smere trasy dole

Obnova lavičiek a rebríkov

ideový projektový zámer, február 2013

Autor návrhu : **Alojz Mucha - DEZA**

-apropo-

Ak podrobným skúmaním tejto fotografie zistíte

čo na nej chýba, čo tam nemusí biť.

Stojíte na správnom mieste .

Už je len na Vašom rozhodnutí, ktorým smerom sa uberiete ďalej.

JÁNOŠÍKOVE DIERY

Objekt č.18:
turistický smerovník
skutkový stav

Obnova lavičiek a rebríkov
ideový projektový zámer, február 2013

oz Diery
TERCHOVÁ